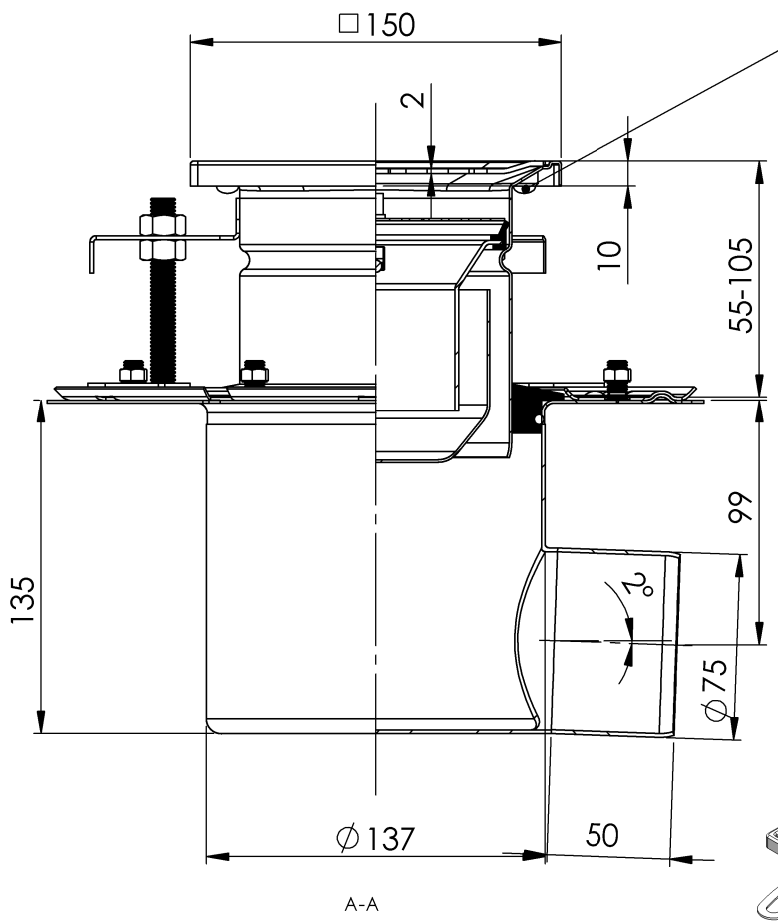

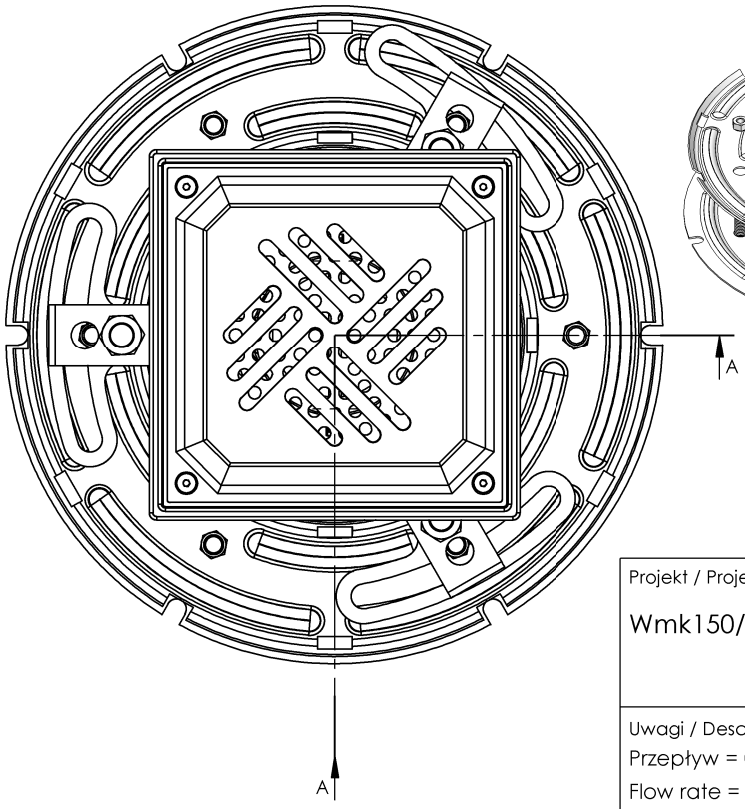

Projekt / Project: Wmk150/75H2	Arkusz / Sheet:	1 / 1
	Materiał / Material:	AISI 304
	Masa / Weight:	[kg]
Uwagi / Description: Przepływ = 0,9 l/s Flow rate = 0,9 l/s	ATT INOX DRAIN® Stainless Steel Engineering	
Narysował, Data / Drawn by, Date: N.WENTRYS/16.03.2021	models.att.eu attinox.com	